SIBO FLUIDRA	SPAREPARTS	VERSION: V1901 DATUM: 4-11-2019

ARTIKEL: SG456
BESCHRIJVING: AquaForte meerkamerfilter 12.000+UV 18W

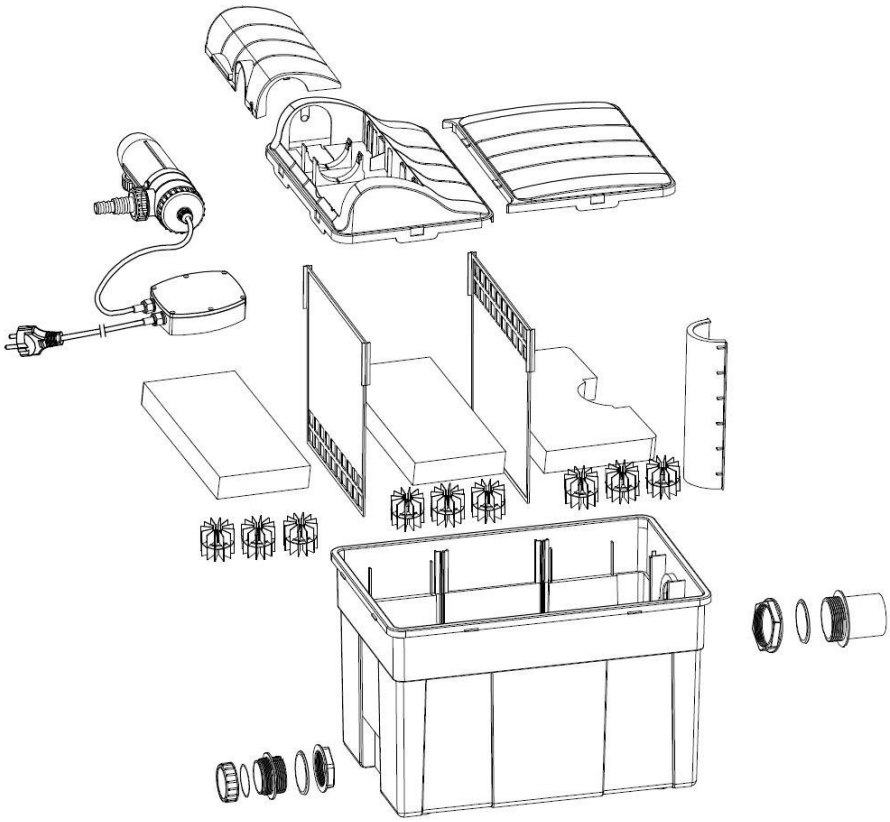

POS	ARTIKEL	BESCHRIJVING	#	SIBOart.?	POS	ARTIKEL	BESCHRIJVING	#	SIBOart.?
	SB842	Philips PL-L vervanglamp UV 18W		Y		SG541	AquaForte O-ring kwarts UBF-12.000		Y
	SB824	AquaForte PL-L lamp 18W		Y		SG543	AquaForte O-ring UV huis UV UBF-12000		Y
	SG538	AquaForte kwartsglas UBF-12.000		Y					